EUROICE

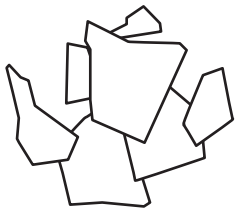

SC 400 SPLIT

230 V / 50-60 Hz

MODULAR FLAKE ICE MACHINE SPLIT

FEATURES CARACTERÍSTICAS

- **PRODUCES COLD AND DRY FLAT FLAKES. FLAKE THICKNESS MAY BE ADJUSTED BETWEEN 1.5 mm AND 3 mm**
  PRODUCE ESCAMAS PLANAS MUY FRÍAS Y SECAS. EL ESPESOR PUEDE REGULARSE ENTRE 1.5 Y 3 mm
- **BASED ON A STATIC CYLINDER WHICH IS FREE FROM SWIVEL JOINTS (HELICAL REAMER) COUPLED WITH A MILLING TOOL THAT DETACHES THE ICE WITHOUT ANY STRAINED OR FORCED MOVEMENTS**
  FUNCIONAMIENTO BASADO EN UN CILINDRO ESTÁTICO SIN JUNTAS GIRATORIAS (HELICAL REAMER) Y CON UNA FRESA QUE DESPEGA EL HIELO SIN TENSIONES NI ESFUERZOS
- **THE MOST EFFICIENT EVAPORATOR OF THE MARKET, LESS ENERGY CONSUMPTION AND HIGHER ICE PRODUCTION**
  EL EVAPORADOR MAS EFICIENTE DEL MERCADO, MENOR GASTO ENERGÉTICO, MAYOR PRODUCCIÓN DE HIELO
- **THERMOSTATIC EXPANSION VALVE / LIQUID SOLENOID VALVE / STOP WHEN FULL BIN STOP WITH PHOTOELECTRICAL SENSOR**
  VÁLVULA DE EXPANSIÓN TERMOSTÁTICA / VÁLVULA SOLENOIDE DE LÍQUIDO / PARO POR LLENADO DE CUBA CON CÉLULA FOTOELÉCTRICA
- **ELECTRONIC STOP SYSTEM / ELECTRICAL CONTROL PANEL / DRIVE DIRECT GEAR MOTOR / MAGNETIC DRIVE PUMP / LOW WATER SAFETY DEVICE**
  SISTEMA DE PARO ELECTRÓNICO / CUADRO ELÉCTRICO DE REGULACIÓN / MOTORREDUCTOR DE ATAQUE DIRECTO / BOMBA DE ARRASTRE MAGNÉTICO / SEGURIDAD ANTE FALTA DE AGUA
- **STAINLESS STEEL SOLEPLATE**
  BANCADA DE ACERO INOXIDABLE
- **CONTROLLERS TO DETECT: LOW WATER LEVEL, TEMPERATURE RISE DUE TO MOTOR OVERLOAD OR FULL VAT**
  CONTROLES PARA DETECTAR: FALTA DE NIVEL DE AGUA, AUMENTO DE TEMPERATURA POR SOBREESFUERZO EN EL MOTORREDUCTOR O POR LLENADO DE ALMACÉN

	Kg / 24 H	10°C | 10°C (Kg)	21°C | 15°C (Kg)	(mm)	(mm)	
SC 400 SPLIT		450	400	Width 1.090 Depth 700 Height 760	Width 1.220 Depth 820 Height 915	FLAKE ICE

ACCESSORIES ACCESORIOS

INCLUDED

WATER INLET FILTER GASKET
JUNTA DE FILTRO DE ENTRADA DE AGUA

WATER INLET HOSE
MANGUERA DE ENTRADA DE AGUA

WATER OUTLET HOSE
MANGUERA DE DESAGÜE

NOT INCLUDED (OPTIONAL)

ICE DROP CHUTE
TUBO DE CAÍDA DE HIELO

SALT DOSING PUMP WITH TANK
BOMBA DOSIFICADORA DE SAL CON DEPÓSITO

REMOTE SWITCH
FILTRO INTERRUPTOR REMOTO

REMOTE SWITCH & WEEKLY PROGRAMMER
INTERRUPTOR REMOTO CON PROGRAMADOR SEMANAL

EXTERNAL STOP FULL BIN PHOTO CELL
SENSOR DE PARO EXTERNO POR LLENADO

RECOMMENDED BINS SILOS RECOMENDADOS

B400 + SCALA 400 SPLIT

B500 + SCALA 400 SPLIT

BCD400 + SCALA 400 SPLIT

BCD600 + SCALA 400 SPLIT

BCD800 + SCALA 400 SPLIT

TECHNICAL SCHEME ESQUEMA TÉCNICO

ROTATION SYSTEM
SISTEMA DE ROTACIÓN

SC 400 SPLIT

RIGHT SIDE VIEW
VISTA LATERAL DERECHA

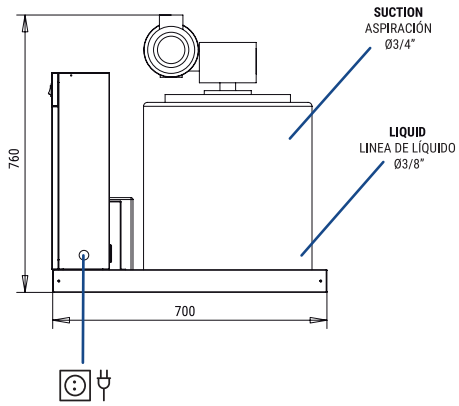

FRONTAL VIEW
VISTA FRONTAL

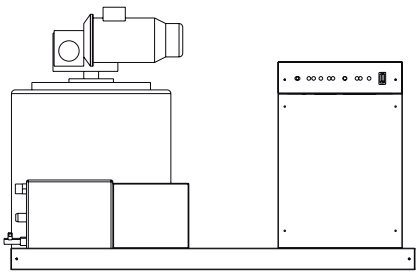

LEFT SIDE VIEW
VISTA LATERAL IZQUIERDA

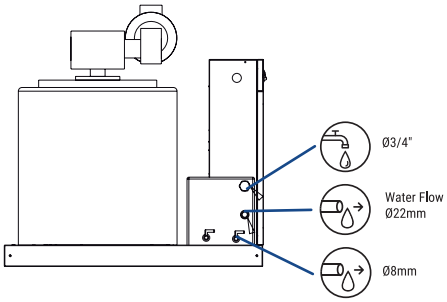

CENTRAL CROSS SECTION VIEW OF THE BASE
VISTA DE LA BASE DESDE SECCIÓN CENTRAL

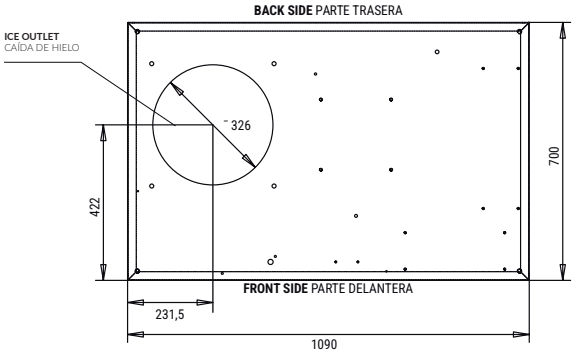

* All measurements in mm.
* Todas las cotas en mm.

OPERATING CONDITIONS CONDICIONES DE OPERACIÓN

PRODUCTION 50 - 60 Hz PRODUCCIÓN 50 - 60 Hz

±10% V

10°C/43°C

5°C/38°C

WATER 1 bar/6 bar

V	Hz	ph
230	50-60	1N

1'5-2'2 mm

SC 400 SPLIT — 24 H — Kg

°C / °F	10° / 50°	15° / 60°	21° / 70°	30° / 86°
10° / 50°	450	420	350	310
21° / 68°	440	400	335	290
32° / 90°	410	360	300	260
43° / 109°	335	290	230	200

3 mm

SC 400 SPLIT — 24 H — Kg

°C / °F	10° / 50°	15° / 60°	21° / 70°	30° / 86°
10° / 50°	419	391	326	288
21° / 68°	409	372	312	270
32° / 90°	381	335	279	242
43° / 109°	312	270	214	186

MODELS MODELOS	Temp.EV. (°C)	ASHRAE CONDITIONS CONDICIONES ASHRAE (W)	(BTu/h)	(W) 43°C	(n.)	(mm²)	FUSE	100 Kg (Kw/h)	(l/h)	HEAT REJECTED (W)	(BTu/h)	(Kg)	(Kg)	(m³)
SC 400 S	-22	2.200	7.507	190	3	1,5	16	7,5*	16,6	-	-	100	127	0,92

* WHEN INDICATED COOL REQUIREMENT IS SUPPLIED / CUANDO SE SUMINISTRA LA POTENCIA FRIGORÍFICA REQUERIDA

EUROICE
EUROICE
P.I. La Reva, Av. Gremis, 1
46190 Ribarroja - Valencia - España
Phone: +34 96 166 76 36 | Fax: +34 961 668 944
www.euroice.it/ | info@euroice.it

EUROICE SERVICE
SERVICE
SERVICIO ASISTENCIA TÉCNICA
service@euroice.it
+34 961 667 639
8:00AM | 7:00PM

2 YEARS WARRANTY
Subject to certain limitations and exclusions. Only spare parts.
Sujeto a limitaciones y
Solo piezas de respuesto

ISO 9000 9001 14000

0000_ict/enes_03/K/25